情報ＢＯＸ　ハンドホールⅢ型

側面図

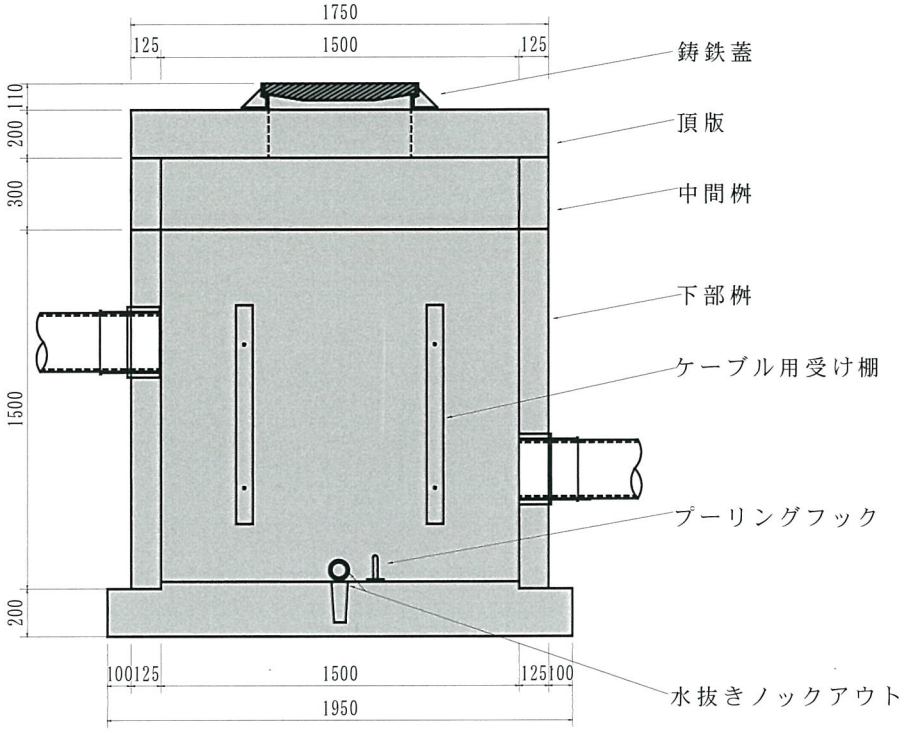

平面図

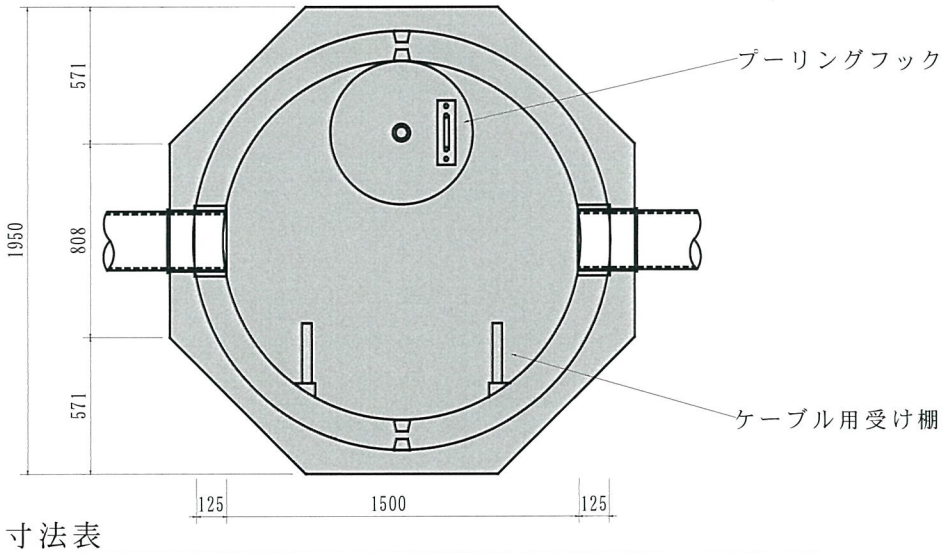

規格寸法表

呼　び　名	規格・寸法（単位mm）		参考重量（kg）
	内径・外径	高さ	
鋳鉄蓋		110	78
頂　版	1750×200	200	1052
中間桝	1500	100当り	160
下部桝	1500	1500	2400
底　版	1950	200	1513